STEINBERG

Bidet-Einhebelmischbatterie

Art.Nr.210 1300

Installation

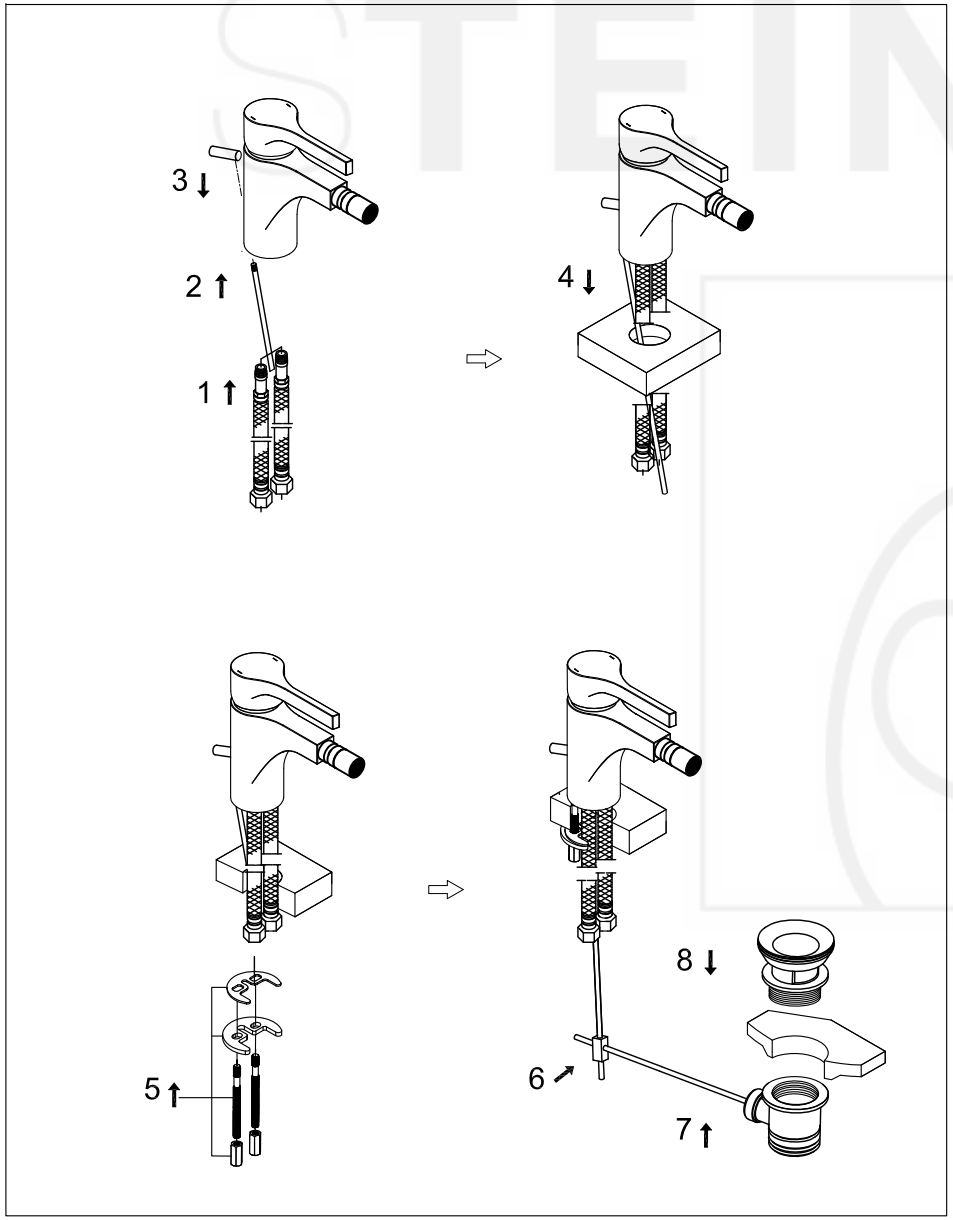

Technische Zeichnung

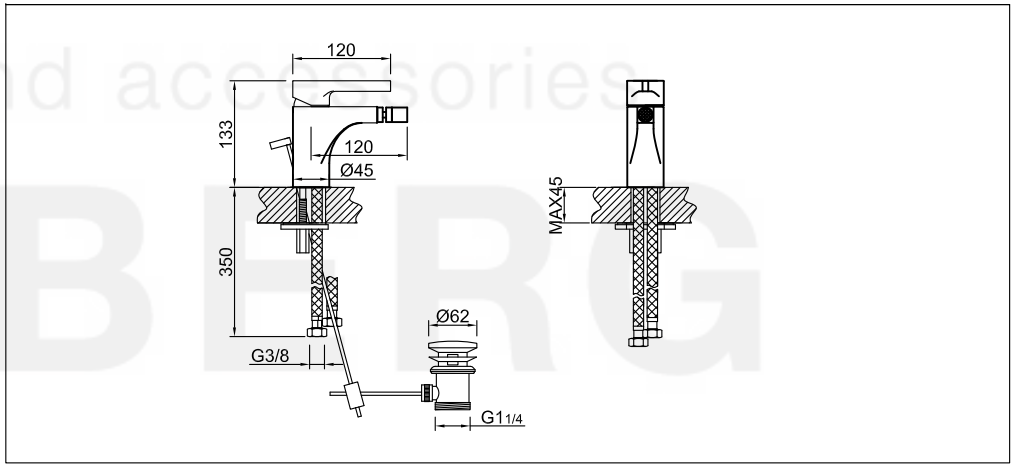

Explosionszeichnung

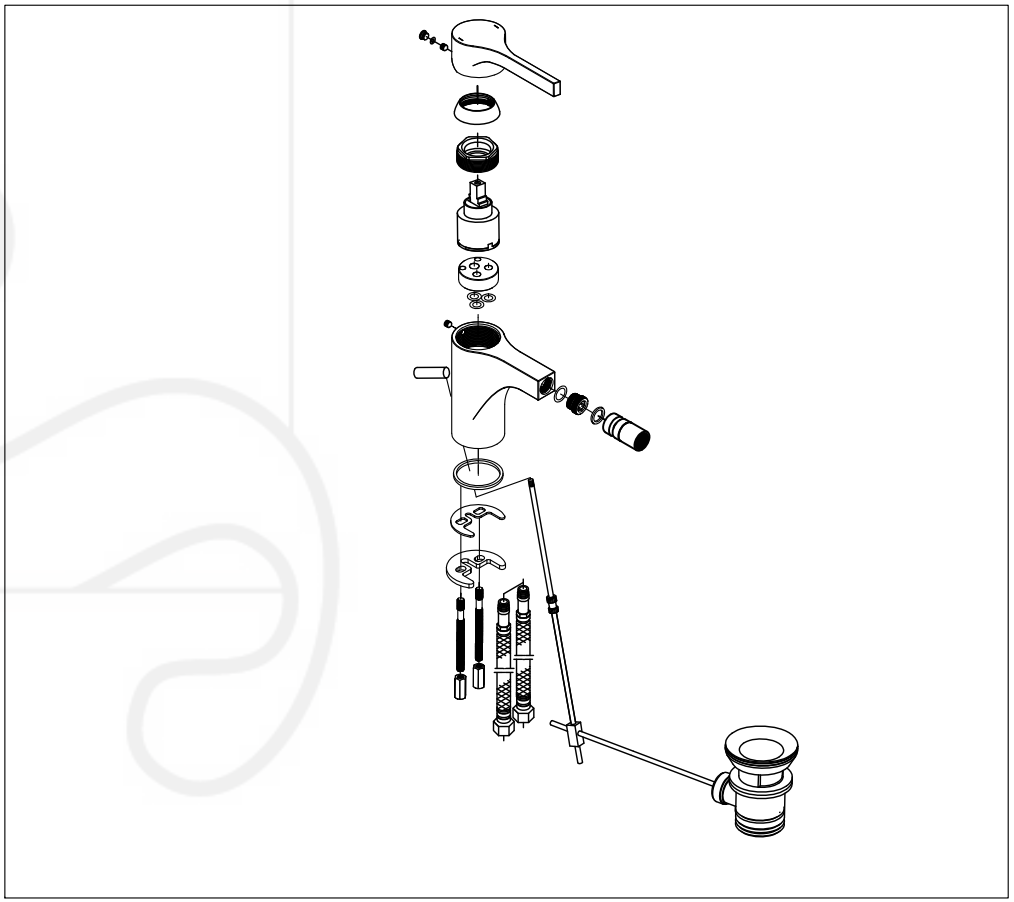

finest faucets and accessories
STEINBERG