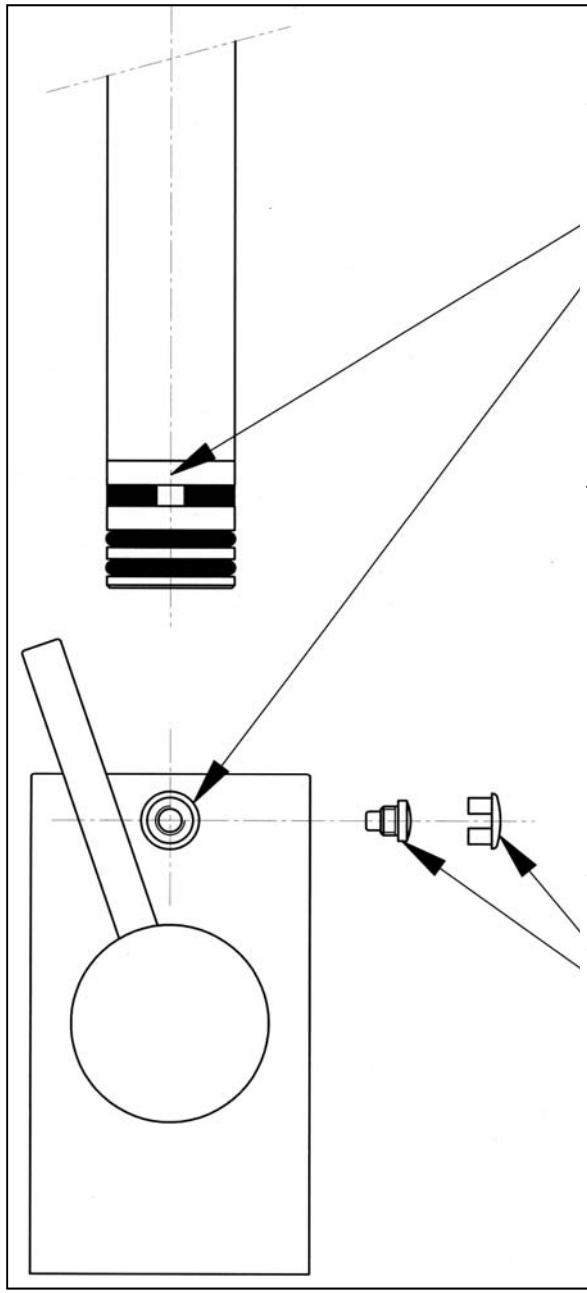

Per l'assemblaggio, posizionare il tubo ed il corpo come raffigurato. L'apertura dell'anello in teflon deve coincidere con il foro di fissaggio.

For the assembly, position the pipe and the body like in the picture. The teflon ring opening has to correspond to the fixing hole.

Pour l'assemblage, positionner le bec et le corps comme représenté. L'ouverture de l'anneau en téflon doit correspondre avec le trou de fixage.

Um den Zusammenbau zu erzielen, das Rohr und den Körper wie abgebildet ansetzen. Die Öffnung auf dem Teflonring und die Befestigungsöffnung sollen aufeinanderliegen.

Para el montaje, posicionar el caño y el cuerpo como representado. La apertura del anillo de teflon tiene que coincidir con el agujero de fijación.

Dopo aver avvitato a fondo la vite, fissare la placchetta di copertura a pressione.

After having completely tightened the screw, fix the cover tip by pressing.

Après avoir serré complètement la vis, fixer la plaquette de couverture en faisant pression

Die Schraube fest befestigen und dann die Abdeckplatte mit Druck befestigen.

Después haber atornillado completamente el tornillo, fijar la plaquita de cobertura a presión.

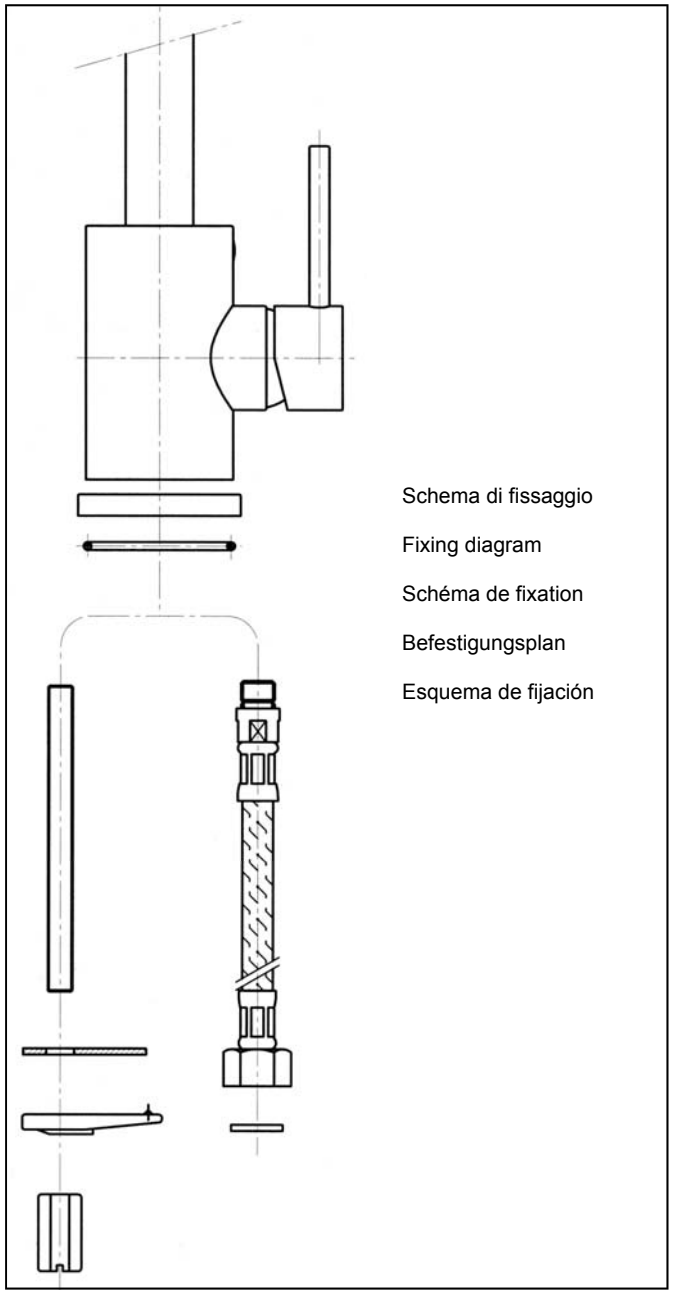

Schema di fissaggio

Fixing diagram

Schéma de fixation

Befestigungsplan

Esquema de fijación