repaBAD®
baden | dampfen | whirlen

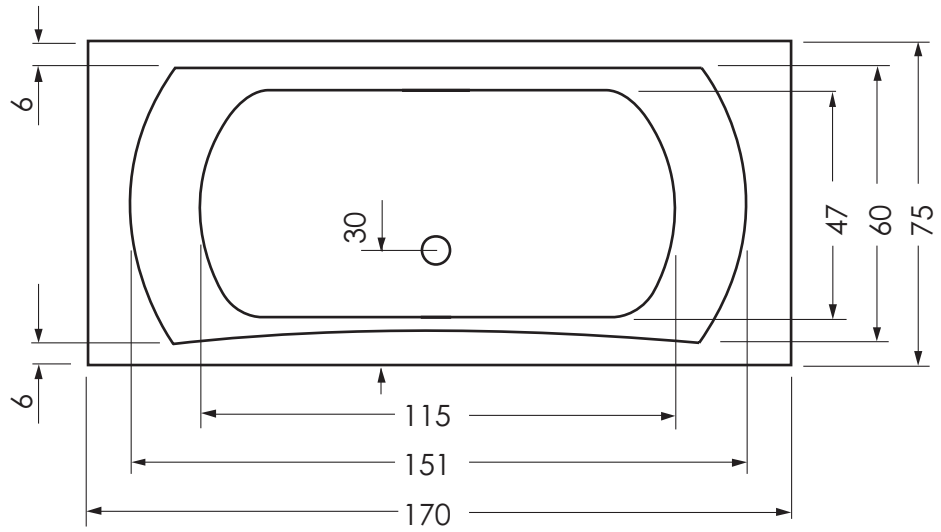

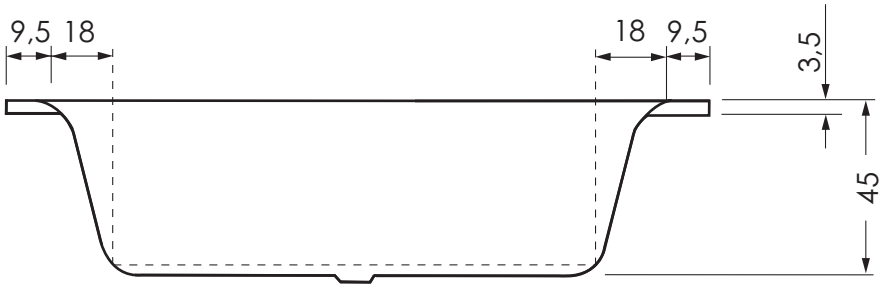

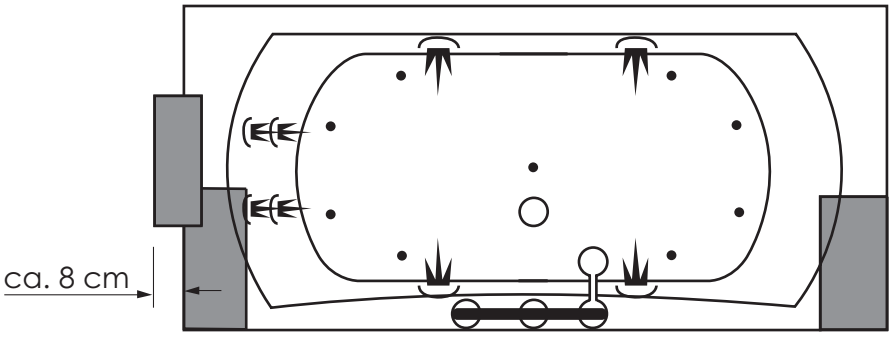

Arosa 170

Alle Maßangaben in cm +/- der üblichen Toleranz.

Änderungen im Sinne technischer oder optischer Verbesserungen vorbehalten. Für Irrtum übernehmen wir keine Haftung.
Hinweis: Die Genauigkeit der Zeichnungen beim Drucken können wir nicht garantieren, da wir keinen Einfluß auf die Einstellungen Ihres Druckers haben.