Burlington®

СМЕСИТЕЛЬ ДЛЯ ВАННЫ С РУЧНЫМ ДУШЕМ, НАБОРТНЫЙ [CTA7]
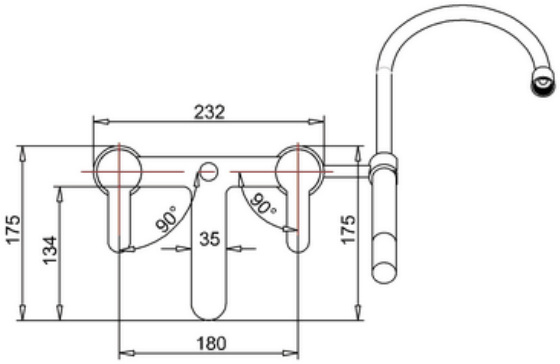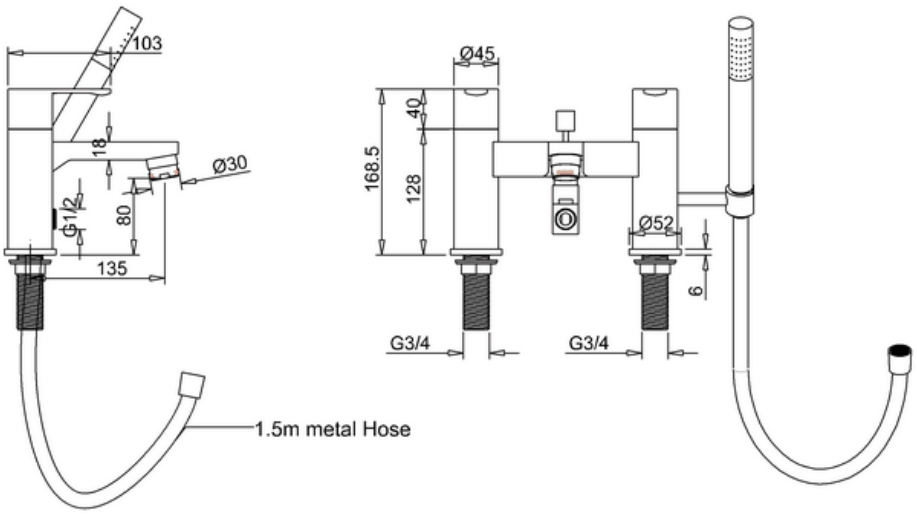
CTA7