EL-X

newform

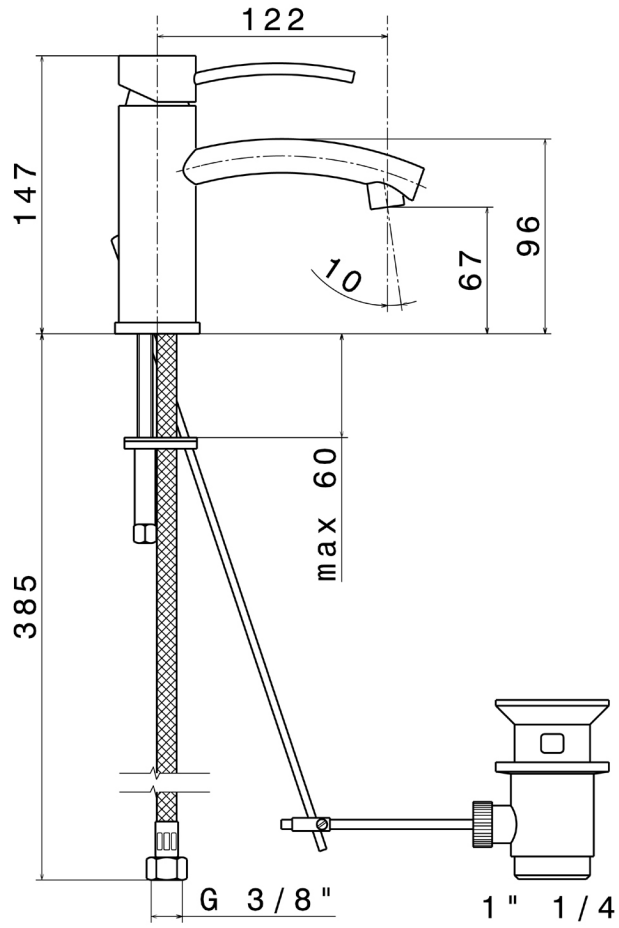

mod.60610

Miscelatore monocomando per lavabo con scarico da 1”1/4. Flessibili di alimentazione F 3/8”. Disponibile anche con bocca prolungata (Art. 60611).

Single-lever basin mixer with 1”1/4 pop up waste set and 3/8” female connection hoses. Also available with longer spout (Art. 60611).

Finiture disponibili / Available finishes : cromo/chrome - cromo satinato/mat chrome - cromo spazzolato/brushed chrome

Newform S.p.A. Copyright 2008 - Serravalle Sesia (VC) - ITALY