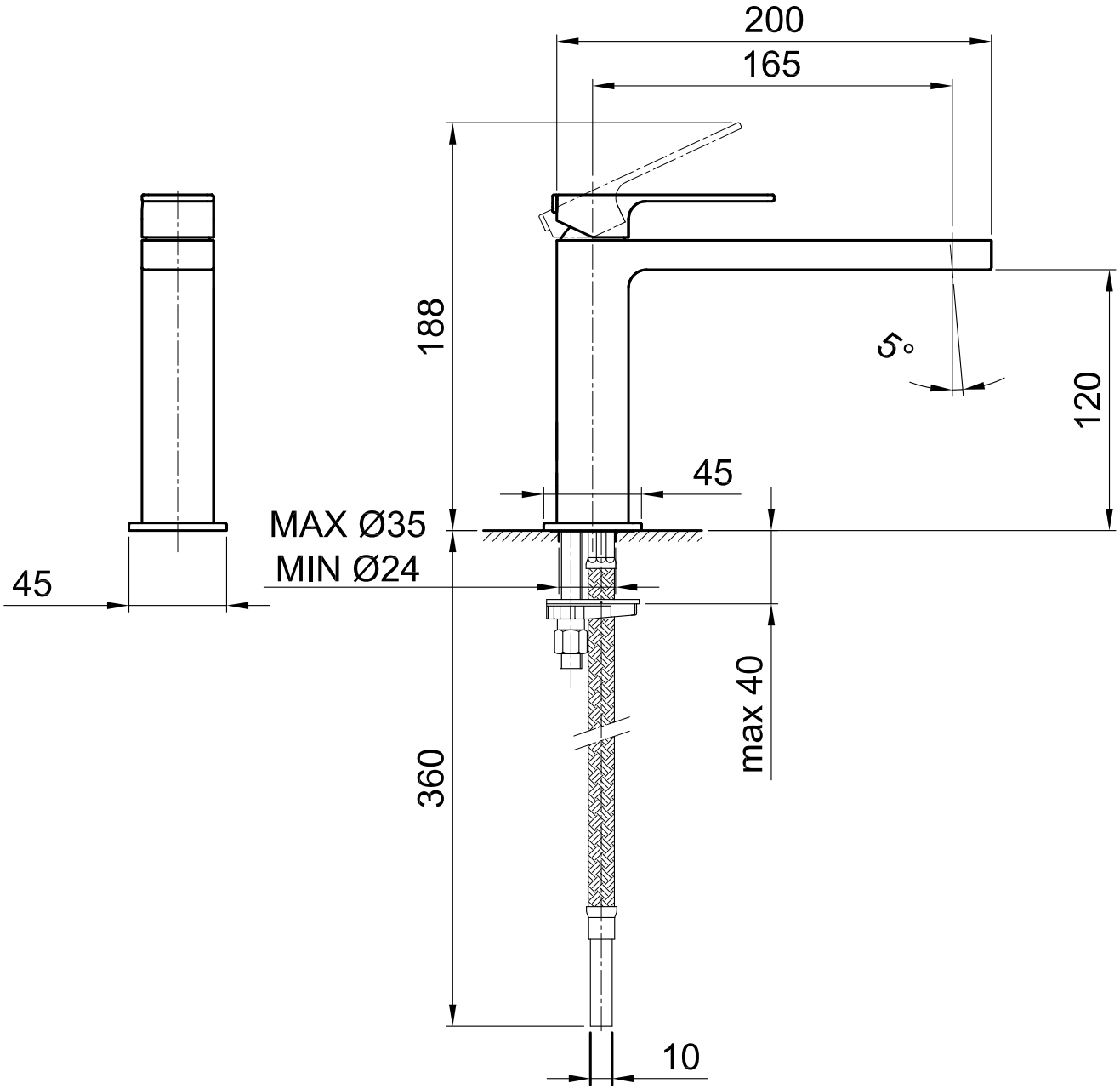

FANTINI RUBINETTERIE	Articolo : MISCELATORE LAVABO MONOFORO ART.F003WF MINT SINGLE-LEVER WASHBASIN MIXER ART.F003WF MINT MITIGEUR LAVABO ART.F003WF MINT EINHEBELWASCHTISCHMISCHER F003WF MINT MONOMANDO LAVABO F003WF MINT	Data : 05/08/2013 Rev. 0

Questo disegno è di proprietà della FANTINI S.p.A. Pertanto non potrà essere utilizzato e/o comunicato a terzi, anche in forma parziale, senza preventiva autorizzazione.
This drawing is intellectual of FANTINI S.p.A. No use or disclosure, either fully or partially, to third parties is allowed whitout prior consent of the company.