SPOT RING
CODE : L202

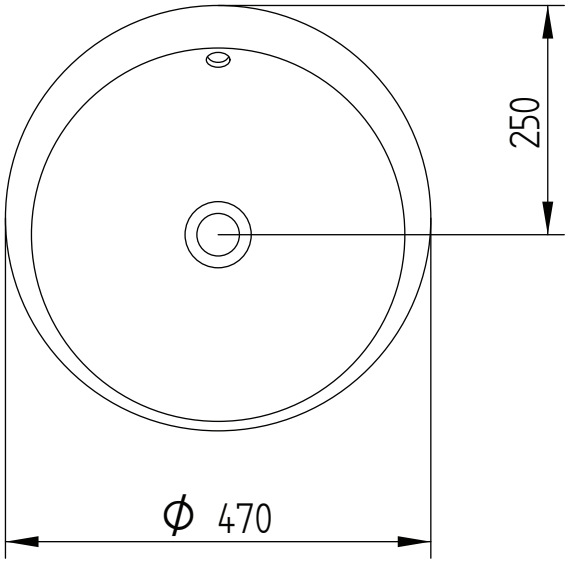

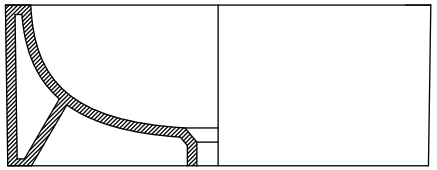

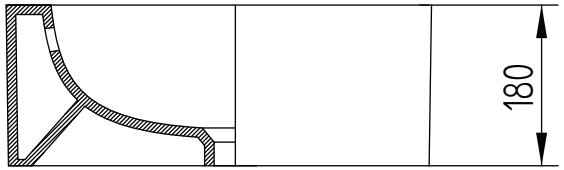

DATE : 20_01_2010

DESIGN : AeT UFFICIO TECNICO